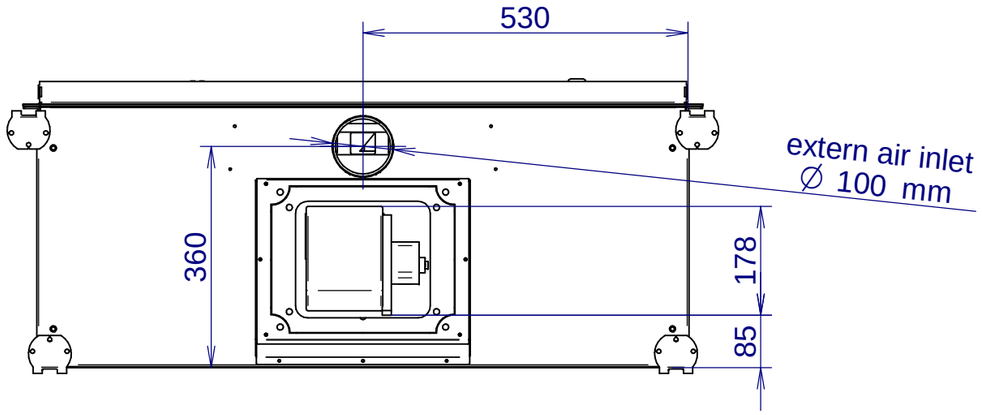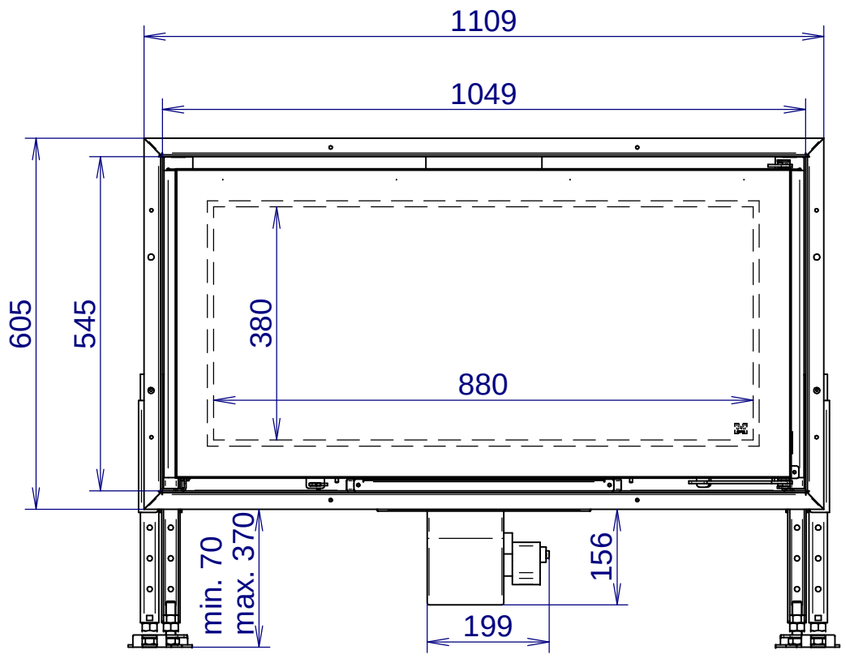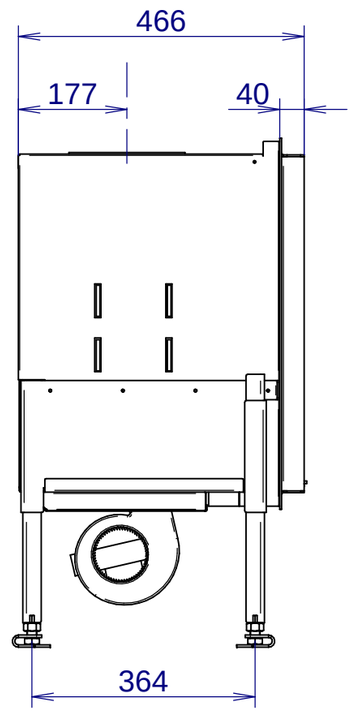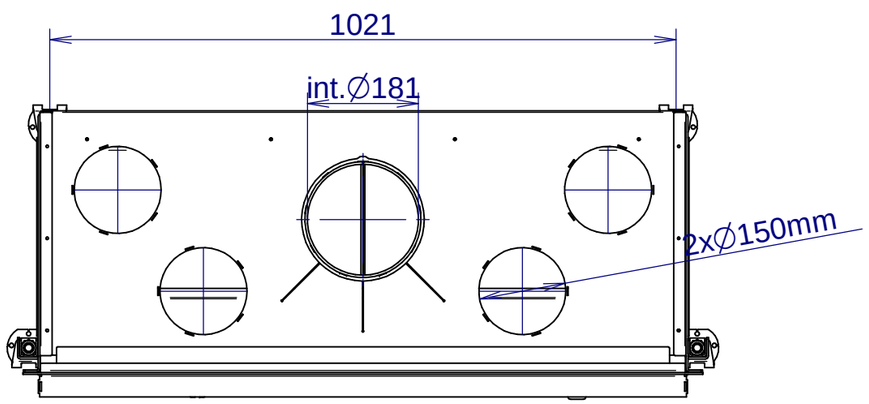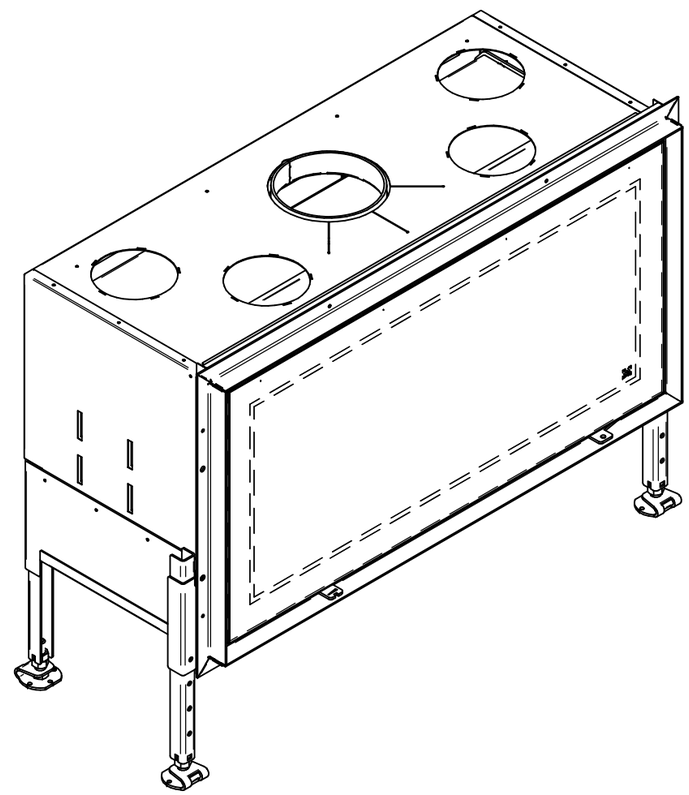VENUS 1000 V24